958 208 900
Extensiones para pedidos:
3231 / 3232 / 3233 / 3206
666 333 184
info@aftgrupo.com
aftgrupo.com

FICHA TÉCNICA DEL PRODUCTO:



Cerradura Lince 5125A-BO/120 Derecha

Descripción:	Cerradura Lince 5125A-BO/120 Derecha
Código:	03017230
EAN:	8422221408007
UD. Medida:	UNID
UDS. Envase:	20
Peso con Embalaje:	1,01 kgs.
Ref. Embalaje:	5125A-BO120/DHA

Datos Técnicos:

Cerradura Lince 5125A-BO/120 derecha.
- Cerradura de sobreponer.
- Sentido de apertura: derecha.
- Palanca a dos vueltas.
- Picaporte con tirador.
- Acabado Bicapa Oro

FOTOGRAFÍAS DEL PRODUCTO:



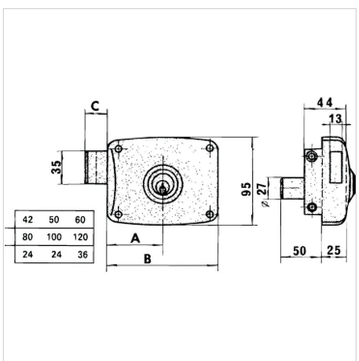

A FORGED TOOL:
Avd. Andalucía, 139. 18015. Granada. SPAIN
CIF: A18030064

Teléfono: 958 208 900
Whatsapp: 666 333 184
Email: info@aftgrupo.com

DESCARGA NUESTRA APP PARA iOS & ANDROID

AVISO LEGAL: Le informamos, como destinatario de este mensaje, que el correo electrónico y las comunicaciones por medio de Internet no permiten asegurar ni garantizar la confidencialidad de los mensajes transmitidos, así como tampoco su integridad o su correcta recepción, por lo que A FORGED TOOL, SA no asume responsabilidad alguna por tales circunstancias. Si no consintiese en la utilización del correo electrónico o de las comunicaciones vía Internet le rogamos nos lo comunique. Este mensaje va dirigido, de manera exclusiva, a su destinatario y contiene información confidencial y sujeta al secreto profesional, cuya divulgación no está permitida por la ley. En caso de haber recibido este mensaje por error, le rogamos que, de forma inmediata, nos lo comunique mediante correo electrónico remitido a nuestra atención, y proceda a su eliminación, así como a cualquier documento adjunto. Asimismo, le comunicamos que la distribución, copia o utilización de este mensaje, o de cualquier documento adjunto al mismo, cualquiera que fuera su finalidad, están prohibidas por la ley. La finalidad de la recogida de los datos es la gestión y comunicación con los clientes o personas interesadas. El titular del fichero es A Forged Tool, SA. Sus datos no se ceden a terceros. Puede ejercitar los derechos de acceso, rectificación, cancelación y oposición enviando un correo a info@aftgrupo.com en los términos de la LOPD y RD 1720/07.
A FORGED TOOL, S.A. se reserva el derecho de modificar la información sin previo aviso y no se hace responsable por errores u omisiones en este documento.